СТН-1850-70 (Н)

Инструкция по монтажу фурнитуры для наклонно-выдвижных окон наружного открывания из профилей с Европазом

российское производство фурнитуры для окон и дверей

СТН™

1 Технические характеристики

Фурнитура СТН-1850-70(Н) соответствует ГОСТ 30777 «Устройства поворотные, откидные и поворотно-откидные для оконных и дверных блоков».

Фурнитура предназначена для установки на окна, изготовленные из алюминиевых профилей, имеющих следующие параметры:

- Система профилей и тип фурнитурного паза – Европаз;
- Высота створки FH = 600...2400 мм;
- Ширина створки FB = 450...1600 мм;
- Вес створки до 80 кг.

Зависимость между допустимыми размерми створки и ее весом (или толщиной стекла) - см. диаграмму применения.

Климатическое исполнение фурнитуры - УХЛ 2 по ГОСТ 15150-69.

Данные изделия предназначены для эксплуатации в районах с умеренным и холодным климатом со среднегодовыи значениями температуры от -60°С до -45°С, установленные под навесом или в помещениях, где колебания температуры и влажности воздуха несущественно отличается от колебаний на открытом воздухе и имеется сравнительно свободный доступ наружного воздуха.

Срок службы фурнитуры - 10 лет или менее 20 000 циклов «открывания-закрывания».

Изготовитель гарантирует работу изделия в течение 36 месяцев со дня продажи.

Гарантия распространяется на фурнитуру, состоящую только из оригинальных деталей производства ООО «Сатурн», при условии соблюдения настоящего руководства по монтажу и диапазонов применения, а также проведения ежегодного техобслуживания.

ВНИМАНИЕ: окна и двери, установленные в прибрежной территории морей и океанов, а также в местах с агрессивной и способствующей возникновению коррозии атмосферой, должны оснащаться специальной фурнитурой. Противовзломные окна и двери также должны оснащаться специальной фурнитурой.

Далее в инструкции применяется следующая терминология и условные обозначения:

- Рама- неподвижная часть оконного блока.
- Створка - подвижная часть оконного блока.
- Система профилей - совокупность размеров сопряжения рамного и створочного профилей (см. рис.).
- FH - высота створки.
- FB - ширина створки.
- GH - высота установки ручки от нижнего края створки.

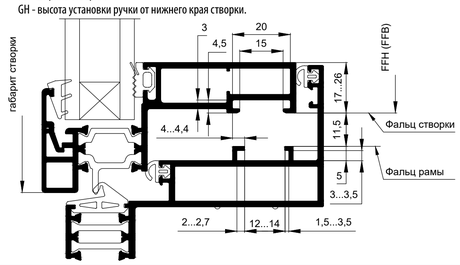

2 Комплектация

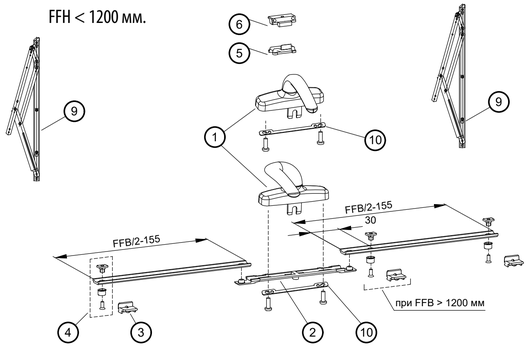

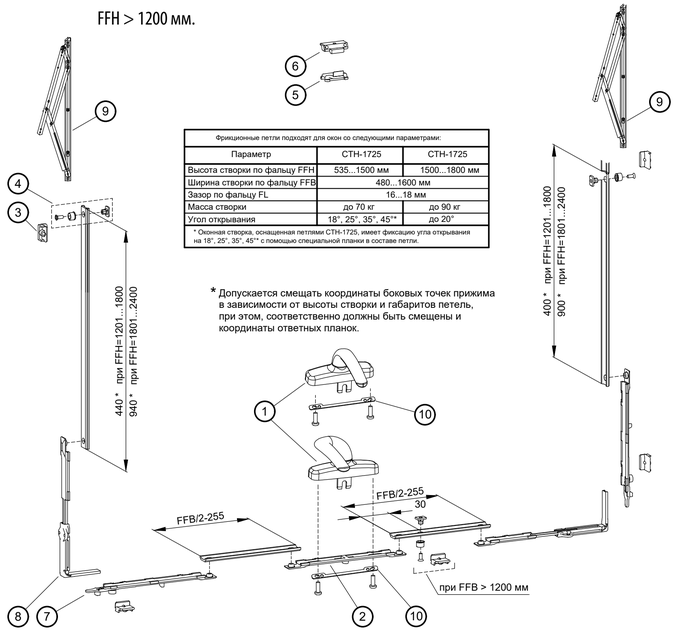

Фрикционные петли подходят для окон со следующими параметрами:		
Параметр	СТН-1725	СТН-1725
Высота створки по фальцу FFH	535...1500 мм	1500...1800 мм
Ширина створки по фальцу FFB	480...1600 мм	
Зазор по фальцу FL	16...18 мм	
Масса створки	до 70 кг	до 90 кг
Угол открывания	18°, 25°, 35°, 45°*	до 20°

* Оконная створка, оснащенная петлями СТН-1725, имеет фиксацию угла открывания на 18°, 25°, 35°, 45° с помощью специальной планки в составе петли.

* Допускается смещать координаты боковых точек прижима в зависимости от высоты створки и габаритов петель, при этом, соответственно должны быть смещены и координаты ответных планок.

Фурнитура с обозначением "Н" комплектуется ручкой оконной СТН-2652.

FFH,мм.	FFB,мм.	
	600...1200	1201...2400
350... 500	**1850-70Н**	**1850-71Н**
501...1200	**1850-72Н**	**1850-73Н**
1201...2400	**1850-74Н**	**1850-75Н**

Фурнитура без обозначением "Н" комплектуется ручкой оконной СТН-2250.

FFH,мм.	FFB,мм.	
	600...1200	1201...2400
350... 500	**1850-70**	**1850-71**
501...1200	**1850-72**	**1850-73**
1201...2400	**1850-74**	**1850-75**

Состав комплектов

Поз.	Наименование	Обозначение	1850-...Н / 1850-...					
			70	71	72	73	74	75
1*	Ручка оконная	2652 / 2250	1	1	1	1	1	1
2	Ползун приемный	1850.10.00	1	1	1	1	1	1
3	Планка запорная	1850.05.00	2	3	2	3	4	5
4	Цапфа запорная	1850.08.00	2	3	2	3	2	3
5	Прижим средний	0485.06.00		1		1		1
6	Зацеп среднего прижима	0485.07.00		1		1		1
7	Ригель поворотно-откидной	1850.01.00					2	2
8	Угловой переключатель дополнительный	1850.07.00					2	2
9**	Петли фрикционные	1725 / 2425			2	2	2	2
10***	Планка	2250.04	1	1	1	1	1	1

Тяга соединительная и петли в состав комплектов не входят и заказываются отдельно. Тяга соединительная НЧП-2903 поставляется длиной по 6 м.

*Ручка СТН-2652 и СТН-2250 может быть дополнительно укомплектована "Зубчатой рейкой" СТН-2652.00.01; заказывается отдельно.

**Петли фрикционные СТН-1725 и СТН-2425 в состав комплектов не входят и заказываются отдельно.

*** Планка СТН-2250.04 заказывается отдельно.

3 Подготовка створки

Прежде чем приступать к монтажу фурнитуры, необходимо выполнить обработку створки:

Выполнить отверстия под ручку по центру нижнего ригеля насквозь ЧЕРЕЗ ДВЕ СТЕНКИ профиля.

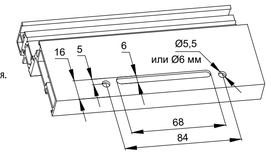

Со стороны фурнитурного паза рассверлить 2 отверстия до Ø10 мм.

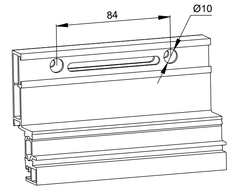

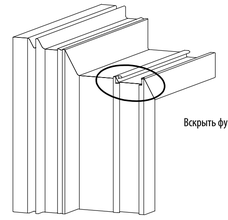

Вскрыть фурнитурные пазы на углах

4 Обработка соединительных тяг

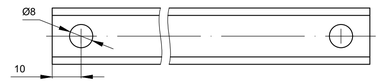

5 Монтаж

Для корректной работы фурнитуры необходимо чтобы размеры, расположение и предельные отклонения элементов окна соответствовали п.4.2 ГОСТ 21519-2003 "Блоки оконные из алюминиевых сплавов". Окна, не удовлетворяющие этим требованиям, должны быть отбракованы.

Перед монтажом НЕОБХОДИМО СМАЗАТЬ внутреннюю часть фурнитурного паза в районе точек запирания смазкой на основе технического вазелина.

Установить подсобранные тяги и механизмы в указанной последовательности.

Монтажные размеры даны от фальцев рамы и створки.

FFH < 1200 мм

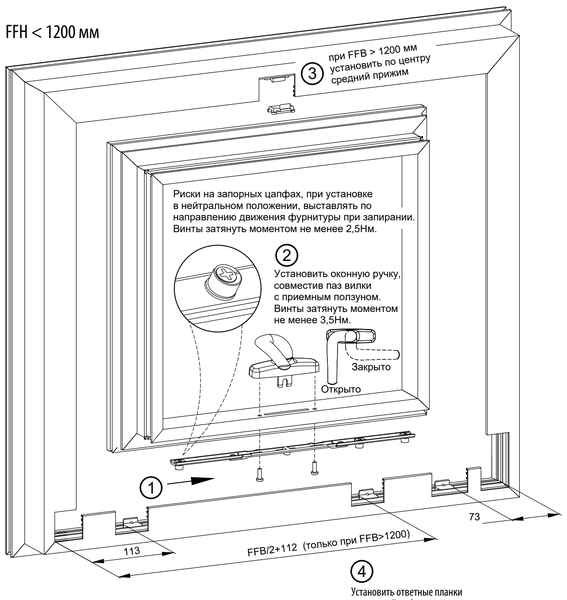

FFH > 1200 мм

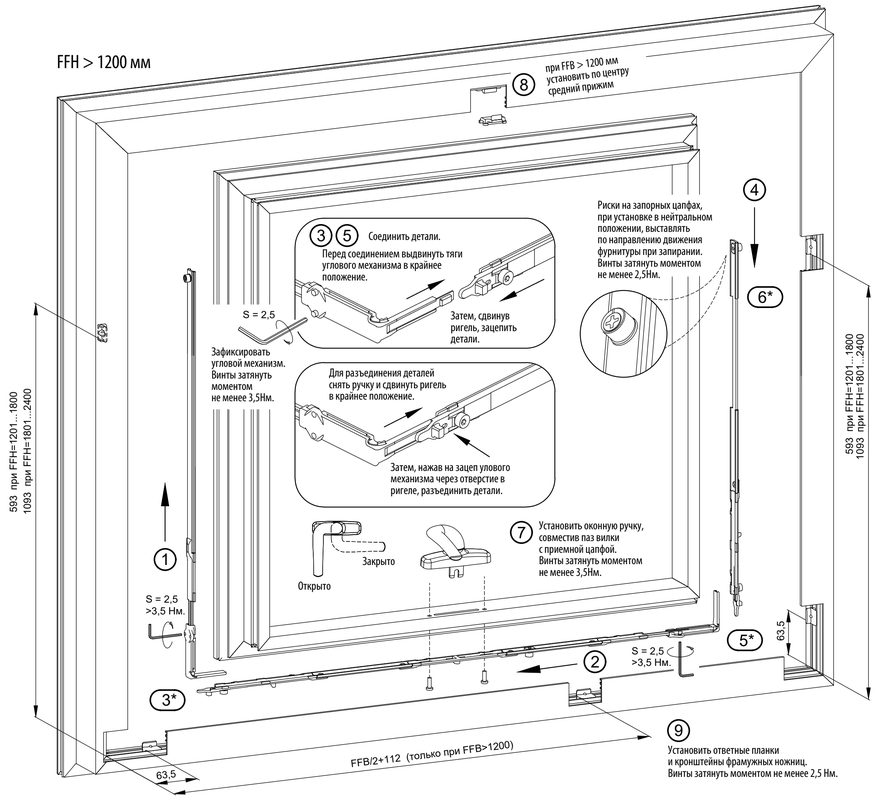

6 Регулировка

Регулировка прижима.

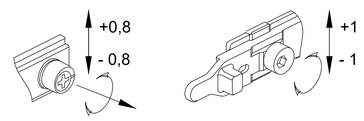

7 Техобслуживание

Внимание: *работы по установке-снятию створки окна с петель, а также регулировка и замена деталей фурнитуры,* ***должны выполняться только специалистами.***

При монтаже окна или проведении отделочных работ все ***детали фурнитуры должны быть защищены.*** *от попадания мусора или отделочных материалов.*

Не реже одного раза в год необходимо проводить следующие работы по техобслуживанию:

- √ Очистить все наружные элементы фурнитуры от грязи и посторонних предметов.
- √ Проверить работоспособность и состояние фурнитуры по следующим критериям:
  - Крепление деталей и узлов фурнитуры
    Если крепление ослабло, то винт необходимо затянуть или заменить
  - Износ или повреждение деталей и узлов фурнитуры
    Поврежденные или изношенные детали необходимо заменять
    Для снижения износа нужно регулярно смазывать фурнитуру
  - Легкость хода фурнитуры
    Усилие запирания на ручке — не более 5 кг.
    Легкость хода может быть улучшена смазкой или регулировкой. Не прикладывайте к ручке больших усилий.
  - Отрегулировать фурнитуру (при необходимости)
- √ Смазать подвижные части и точки запирания фурнитуры.

Внимание: *Для смазки фурнитуры использовать технический вазелин или другие PH-нейтральные составы. Для ухода за окнами следует использовать только те моющие средства, которые не вызывают повреждения защитного слоя фурнитуры. Обычные загрязнения удалять простым мыльным раствором, более сильные — специальными моющими средствами.*

российское производство фурнитуры для окон и дверей

СТН™

Контакты:
117545, г. Москва, Варшавское ш., д.129, к.2
Телефон: +7 (495) 151-15-50, +7 (926) 540-24-42
E-mail: vvs@imas .su
Сайт: www.imas.su