СТН-1850-150 Инструкция по монтажу поворотной фурнитуры для окон из профилей системы Provedal

российское производство фурнитуры для окон и дверей

1 Технические характеристики

Фурнитура СТН-1850-70(Н) соответствует ГОСТ 30777 «Устройства поворотные, откидные и поворотно-откидные для оконных и дверных блоков».

Фурнитура предназначена для установки на окна, изготовленные из алюминиевых профилей, имеющих следующие параметры:

Система профилей Provedal: Татпроф ЭК-640, СИАЛ КП-40, ALUTECH ALT 100 (см.рис.).;

Высота створки FH = 600...2400 мм;

Ширина створки FB = 450...1600 мм;

Вес створки до 80 кг.

Зависимость между допустимыми размерми створки и ее весом (или толщиной стекла) - см. диаграмму применения.

Климатическое исполнение фурнитуры - УХЛ 2 по ГОСТ 15150-69.

Данные изделия предназначены для эксплуатации в районах с умеренным и холодным климатом со среднегодовыи значениями температуры от -60°С до -45°С, установленные под навесом или в помещениях, где колебания температуры и влажности воздуха несущественно отличается от колебаний на открытом воздухе и имеется сравнительно свободный доступ наружного воздуха.

Срок службы фурнитуры - 10 лет или менее 20 000 циклов «открывания-закрывания».

Изготовитель гарантирует работу изделия в течение 36 месяцев со дня продажи.

Гарантия распространяется на фурнитуру, состоящую только из оригинальных деталей производства ООО «Сатурн», при условии соблюдения настоящего руководства по монтажу и диапазонов применения, а также проведения ежегодного техобслуживания.

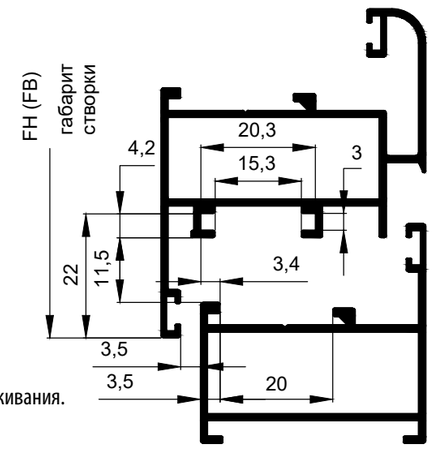

ВНИМАНИЕ: окна и двери, установленные в прибрежной территории морей и океанов, а также в местах с агрессивной и способствующей возникновению коррозии атмосферой, должны оснащаться специальной фурнитурой. Противовзломные окна и двери также должны оснащаться специальной фурнитурой.

Далее в инструкции применяется следующая терминология и условные обозначения:

Рама- неподвижная часть оконного блока.

Створка - подвижная часть оконного блока.

Система профилей - совокупность размеров сопряжения рамного и створочного профилей (см. рис.).

FH - высота створки.

FB - ширина створки.

GH - высота установки ручки от нижнего края створки.

Максимальная толщина стекла (без воздушной камеры), мм.

1 мм стекла = 2,5 кг/м^2

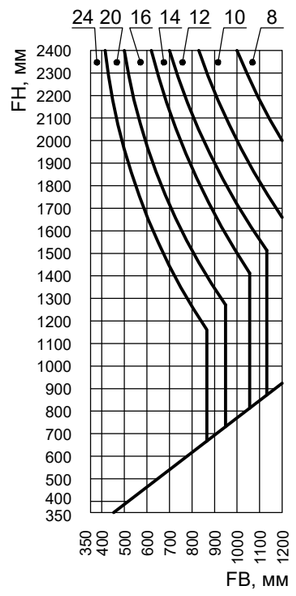

2 Техобслуживание

Внимание: *работы по установке-снятию створки окна с петель, а также регулировка и замена деталей фурнитуры,* ***должны выполняться только специалистами.***

При монтаже окна или проведении отделочных работ все ***детали фурнитуры должны быть защищены*** *от попадания мусора или отделочных материалов.*

Не реже одного раза в год необходимо проводить следующие работы по техобслуживанию:

√ Очистить все наружные элементы фурнитуры от грязи и посторонних предметов.

√ Проверить работоспособность и состояние фурнитуры по следующим критериям:

- Крепление деталей и узлов фурнитуры
  Если крепление ослабло, то винт необходимо затянуть или заменить
- Износ или повреждение деталей и узлов фурнитуры
  Поврежденные или изношенные детали необходимо заменять
  Для снижения износа нужно регулярно смазывать фурнитуру
- Легкость хода фурнитуры
  Усилие запирания на ручке — не более 5 кг.
  Легкость хода может быть улучшена смазкой или регулировкой. Не прикладывайте к ручке больших усилий.
- Отрегулировать фурнитуру (при необходимости)

√ Смазать подвижные части и точки запирания фурнитуры.

Внимание: *Для смазки фурнитуры использовать технический вазелин или другие PH-нейтральные составы. Для ухода за окнами следует использовать только те моющие средства, которые не вызывают повреждения защитного слоя фурнитуры. Обычные загрязнения удалять простым мыльным раствором, более сильные — специальными моющими средствами.*

3 Комплектация

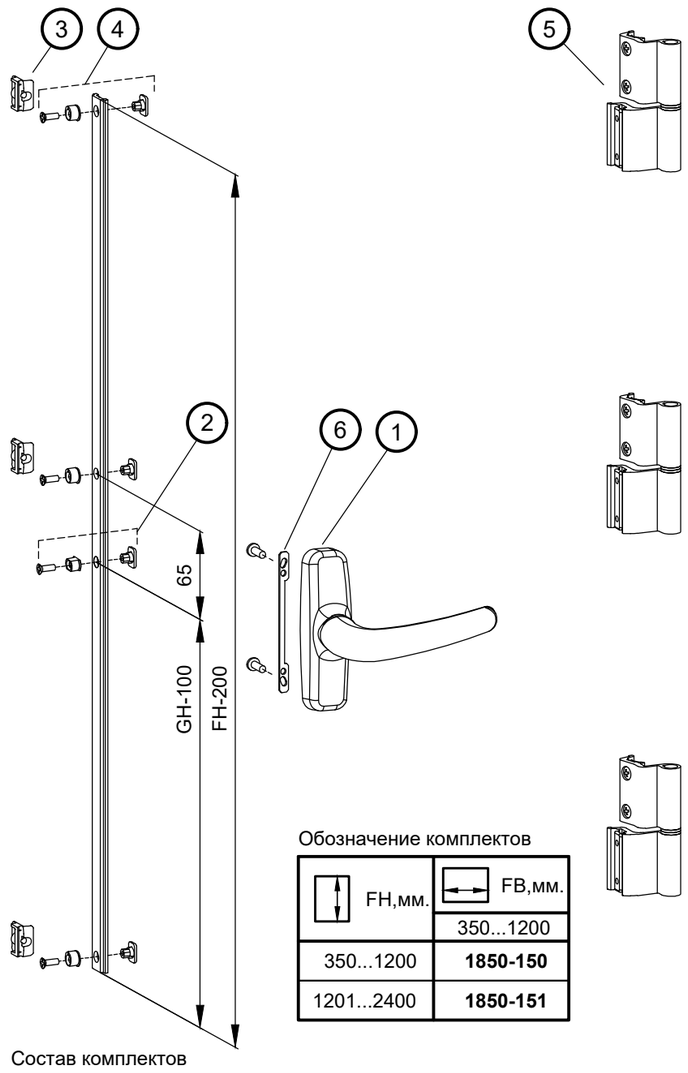

Обозначение комплектов

FH,мм.	FB,мм. 350...1200
350...1200	**1850-150**
1201...2400	**1850-151**

Состав комплектов

Поз.	Наименование	Обозначение	1850-150	1850-151
1	Ручка оконная	2685.00	1	1
2	Цапфа приемная	1850.00.01	1	1
3	Планка запорная	1850.05.00-10	2	3
4	Цапфа запорная	1850.08.00	2	3
5	Петля поворотная	0153.000-01	2	3
6*	Планка	2250.04	1	1

* Планка СТН-2250.04 заказывается отдельно.
Тяга соединительная НЧП-2903 в состав комплектов не входит и заказываются отдельно длиной по 6 м.

4 Подготовка створки

Прежде чем приступать к монтажу фурнитуры, необходимо выполнить обработку створки:

Выполнить отверстия под ручку

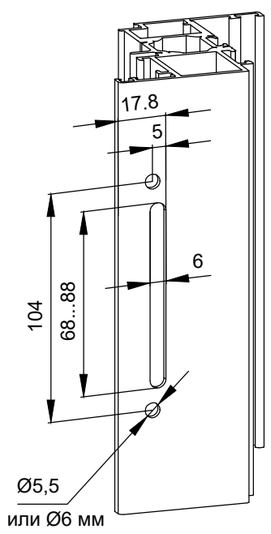

Вскрыть фурнитурные пазы на углах

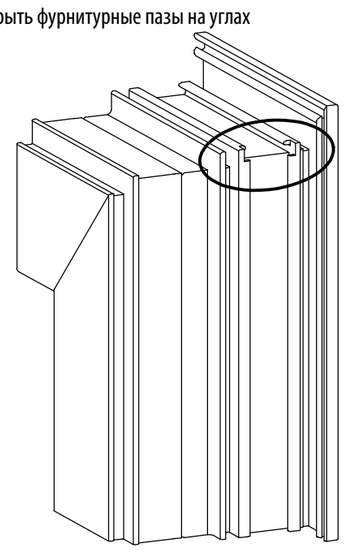

Вырезать уплотнитель

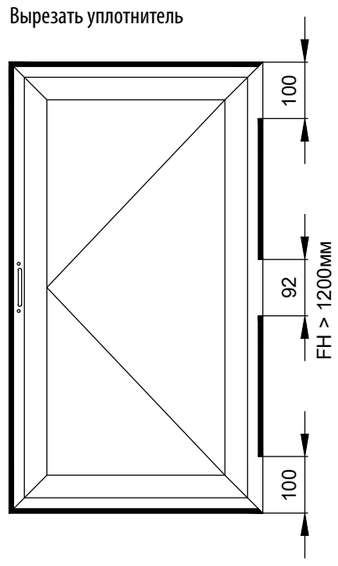

5 Обработка соединительных тяг

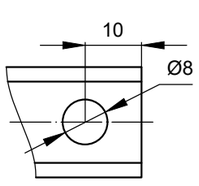

6 Монтаж фурнитуры на окно и регулировка

Для корректной работы фурнитуры необходимо чтобы размеры, расположение и предельные отклонения элементов окна соответствовали п.4.2 ГОСТ 21519-2003 "Блоки оконные из алюминиевых сплавов". Окна, не удовлетворяющие этим требованиям, должны быть отбракованы.

Перед монтажом необходимо смазать внутреннюю часть фурнитурного паза смазкой на основе технического вазелина.

Установить подобранные тяги и механизмы в указанной последовательности.

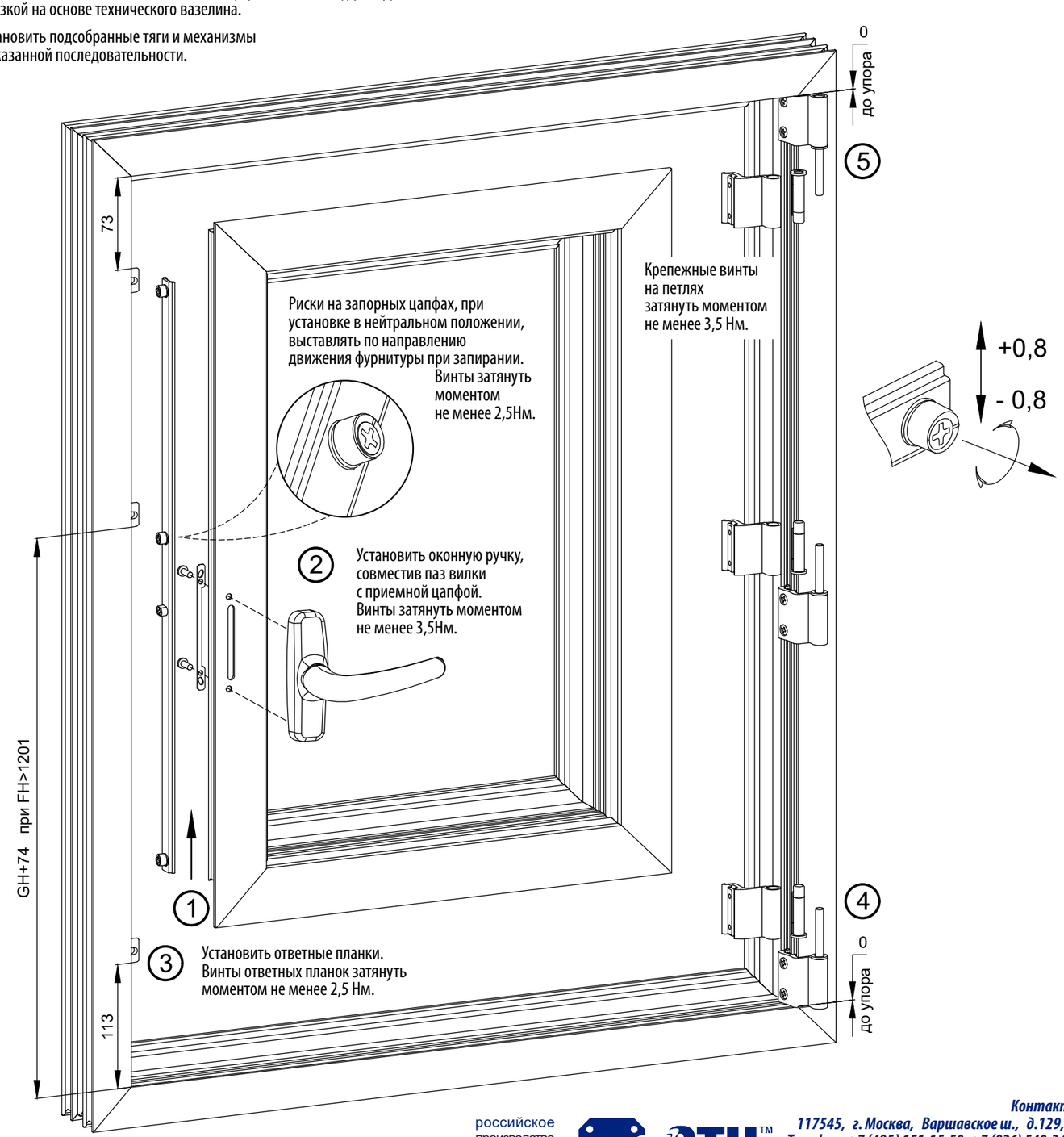

российское производство фурнитуры для окон и дверей

Контакты:
117545, г. Москва, Варшавское ш., д.129, к.2
Телефон: +7 (495) 151-15-50, +7 (926) 540-24-42
E-mail: vvs@imas .su
Сайт: www.imas.su